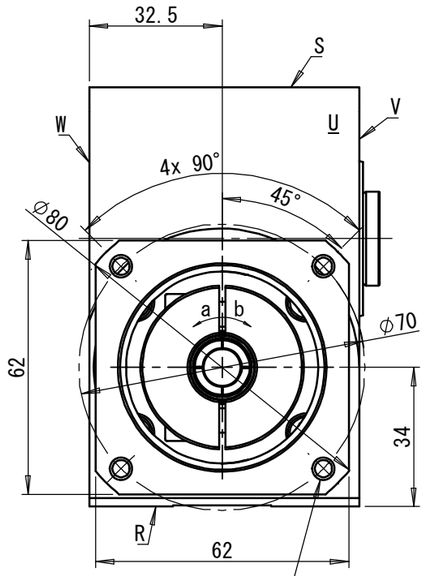

4 xφ5.5(モータベース部)
4 xM5 深さ6(フランジ部)
(モータ取付用タップ穴)
付属品のモータ取付ボルト(M5*35)と、
ワッシャ(MSRB5.5-1.0)で、モータと
モータベースを共締めしてご使用ください。

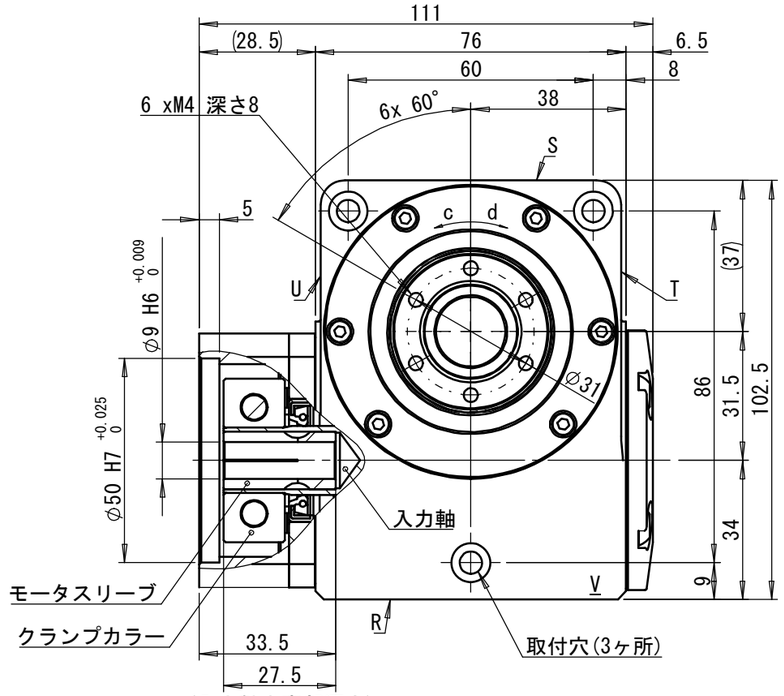

(入力軸中空部深さ)

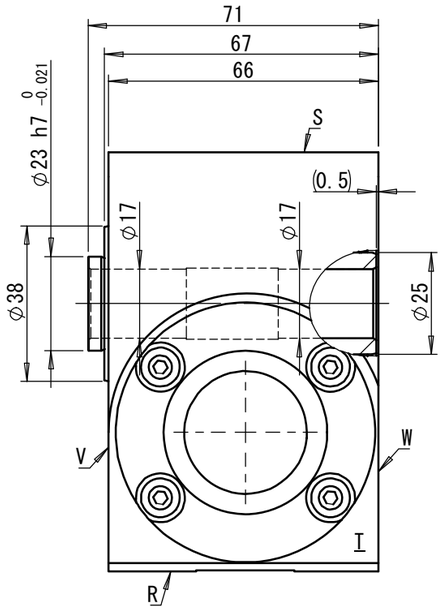

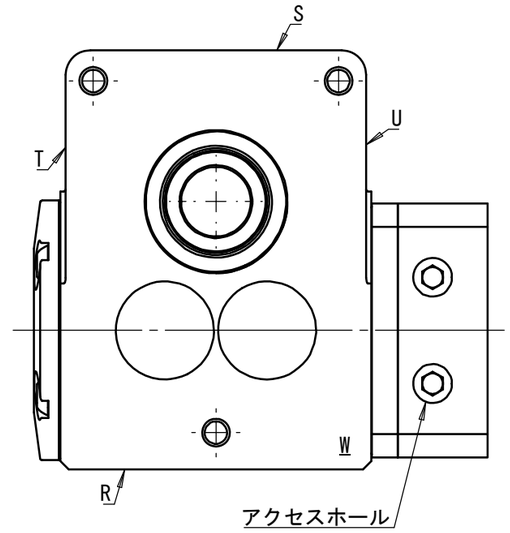

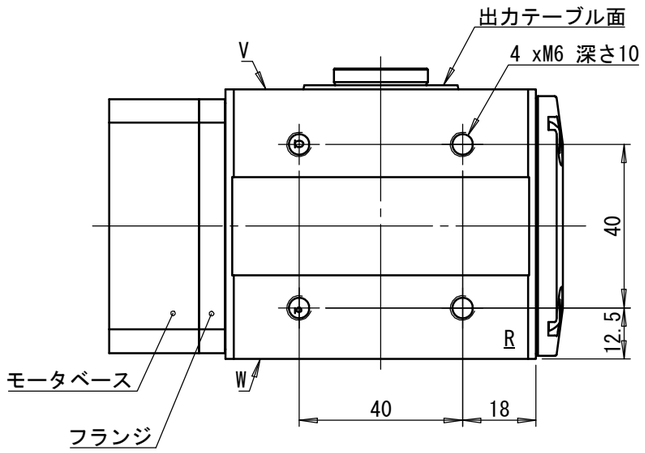

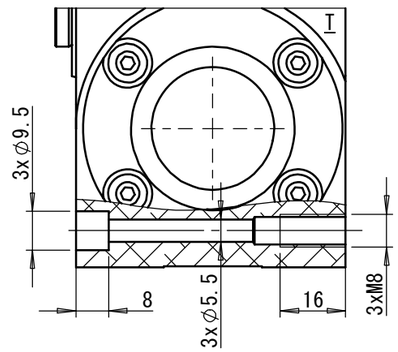

【注 記】

1). 銘盤はR面につきます。
2). 潤滑はグリスです。
3). 回転方向はa-d、b-cです。
4). モータベース、モータは、
お客様にて取付お願いします。
5). 本図面は取付姿勢1,2,3,4,5,6
に対応しています。

付属品：モータベース_1ヶ
モータスリーブ_1ヶ
モータ取付ボルト(M5*35)_4ヶ
クランプカラー_1ヶ
ワッシャ(MSRB5.5-1.0)_4ヶ

製品コード：MR32-12G0U-D6-0

3			
2			
1			
訂 正・変 更 内 容		担 当	年 月 日

殿

尺度	1:1.5	完成	2020.01.06
設計	大石 貴司	検図	齊藤 利紀
製図	前田 祥太	承認	鈴木 健吾

品名 RollerDrive MR32-12G0U-D6-0

仕様通知書

図番 MR32-9V1338-000

株式会社 三共製作所

単位:mm

A3A-H