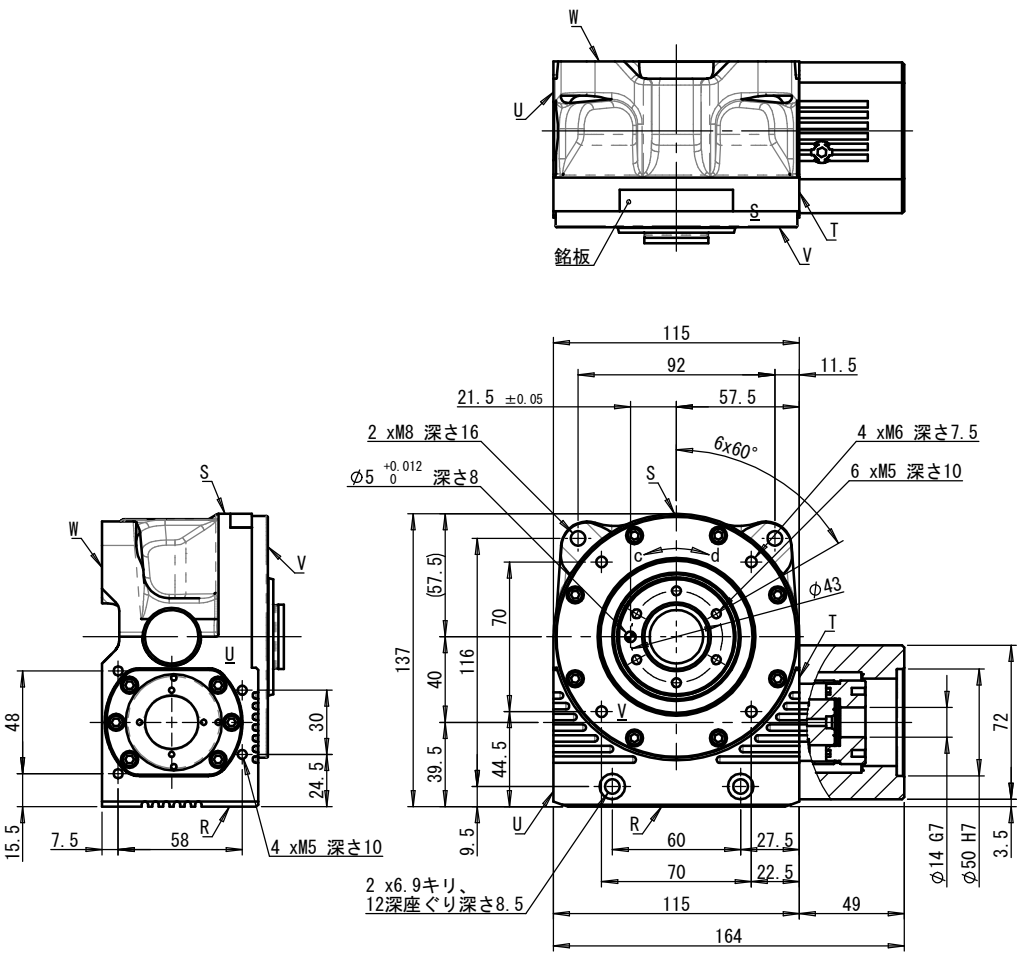

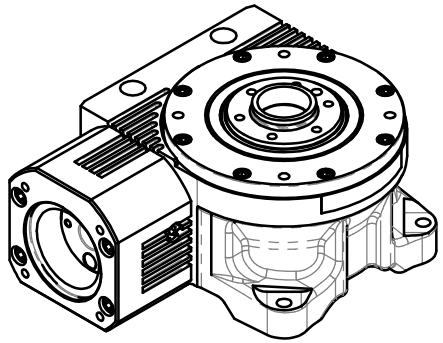

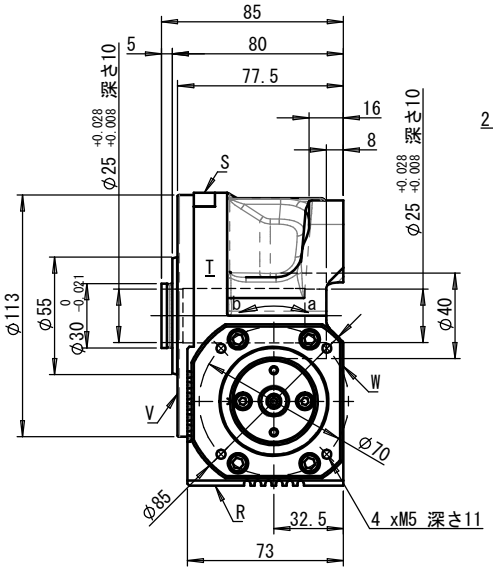

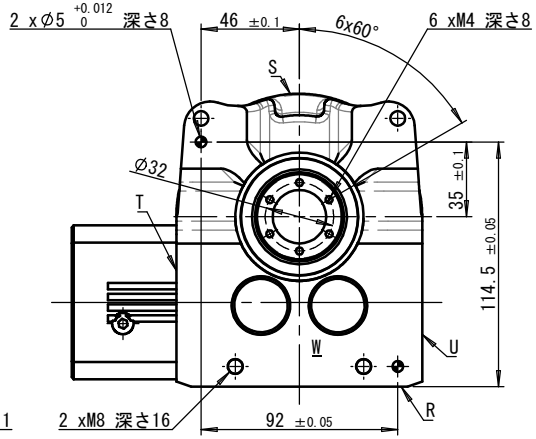

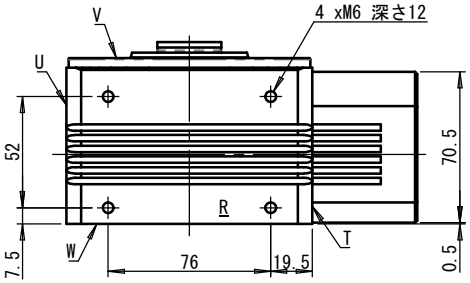

製品コード：RGV040-015GT-DD

・入出力回転方向：a-d、b-c
・潤滑はグリスです。

注記：運転パターンによってはモータや製品内部の発熱により、
製品の温度が高くなる場合がありますので、
60℃を超えないように送風等による冷却を行ってください。

3			
2			
1			
訂 正・変 更 内 容		担 当	年 月 日

殿

尺度 1:2.5	完成 2020.03.17	品名 RollerDrive RGV040	仕様通知書
設計	検図 秋元 佑士	図番 RGV049V1461-000	
製図	承認 鈴木 健吾		

A3A－H

株式会社 三共製作所

単位：mm